4020

Codeurs gouttes à la demande

L'engagement de Markem-Imaje : une solution simple et flexible pour une haute qualité de marquage

La conception unique du 4020, avec sa technologie de gouttes à la demande à électrovannes brevetée et éprouvée, assure à la fois un marquage impeccable et une intégration facile dans toutes les lignes de production. Caractérisé par sa dimension compacte, le codeur 4020 est parfait pour le marquage des cartons sur un ou plusieurs côtés dans le cadre d'un usage normal et intensif.
Déjà reconnu pour sa simplicité et sa flexibilité, le codeur 4020 consomme moins d'encre grâce à une tête d'impression « Ink Efficient » nouvelle génération.

Flexibilité à travers le temps

- Jusqu'à 4 têtes d'impression par contrôleur, têtes d'impression de 7 ou 16 points pour tous types de configuration.
- Hauteur d'impression de 8 mm à 64 mm.
- Connexion Ethernet de série, 2 ports de communication RS232 à haut débit et boîtier numérique I/0 en option pour faciliter l'intégration.
- Solutions logicielles CoLOS assurant l'intégrité des données produits, la gestion centralisée des données et une connexion facile à la base de données de l'entreprise.

Haute performance d'impression

- Qualité d'impression excellente et constante avec une distance de marquage jusqu'à 20 mm.
- Vitesse d'impression jusqu'à 90 m/min.
- Choix d'encres noires et de couleurs pour supports poreux et non poreux : carton, carton pelliculé, plastique, verre, métal, PVC, bois, béton...

Optimisation des opérations

- Grand écran graphique avec aperçu d'impression et interface intuitive en langue locale.
- Barils standards de 4,5 L. Barils de grande capacité allant jusqu'à 30 L pour une disponibilité encore plus optimale.
- Alerte de faible niveau d'encre pour permettre à l'opérateur d'anticiper le changement de baril.

Réduction des coûts

- La nouvelle tête d'impression « Ink Efficient » permet d'optimiser la consommation d'encre grâce à un meilleur contrôle des gouttes.
- Le nouveau système de gestion d'encre permet de vider complètement le baril d'encre.

Ink Efficient Printhead

markem·imaje

Caractéristiques du 4020

Possibilités d'impression

- Jusqu'à 4 têtes d'impression par contrôleur
- Têtes d'impression : 7 points (marquage sur 1 ligne) ou 16 points (marquage sur 1 ou 2 lignes)
- Hauteur de caractères : de 8 à 64 mm
- Impression de texte, heure, date, 2 DLUO, code équipe, 3 compteurs évoluant automatiquement, variables opérateur, variables externes, fichiers bitmap
- Plus de 22 000 caractères Unicode (arabes, cyrilliques, chinois, grecs, hébreux, japonais, latins)
- Longueur de message jusqu'à 5 000 caractères
- Réglage possible de la largeur de caractères
- Retard possible à l'impression pour un réglage optimal du marquage sur l'emballage
- Impression sur le dessus, le côté, le côté opposé et le dessous des cartons
- Distance entre la tête d'impression et le carton variable jusqu'à 20 mm
- Marquage inverse possible
- Marquage possible de gauche à droite ou de droite à gauche
- Vitesse d'impression jusqu'à 90 m/min

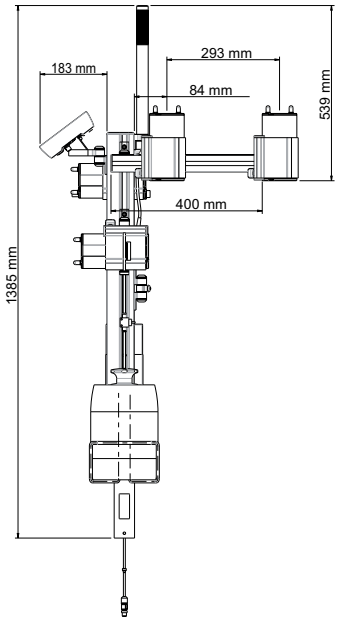

Exploitation

- Démarrage et arrêt automatiques par bouton "on/off"
- Interface opérateur intuitive – icônes et bulles de texte facilitant la navigation
- Ecran rétro-éclairé de 240 x 64 pixels
- Interface disponible en 28 langues : allemand, anglais, arabe, brésilien, bulgare, chinois simplifié, chinois traditionnel, croate, danois, espagnol, farsi, finlandais, français, grec, hébreu, hongrois, hollandais, italien, japonais, norvégien, polonais, portugais, roumain, russe, slovène, suédois, tchèque et turc.
- Stockage dynamique : jusqu'à 800 messages selon leur taille
- Aide intégrée pour la navigation et l'exploitation
- Connexion et déconnexion rapides des têtes d'impression avec détection automatique
- LED indiquant de façon permanente l'état de la machine
- Plusieurs encres disponibles selon le substrat : base eau (poreux), base alcool (semi-poreux) ou base éthyle acétate (non poreux)
- Encres disponibles en noir, bleu et rouge pour substrats poreux, semi-poreux et non-poreux (carton, carton pelliculé, bois, PVC, plastique, métal, béton...)
- Système d'encre pressurisé avec barils de 4,5 L, 5 L, 18,9 L et 30 L
- 2 ports de communication RS-232, COM1 RJ45 et COM2 D-sub 9 points (jusqu'à 115200 bauds)
- LAN (Ethernet), RJ45, 10/100 Mpbs
- Serveur FTP pour une sauvegarde et un transfert de fichiers faciles

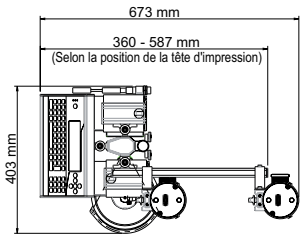

Autres caractéristiques

- Poids :
  - contrôleur : 1,19 kg
  - tête 7 points : 0,46 kg
  - tête 16 points : 0,89 kg
- Pied support avec compartiment pour les câbles
- Température de fonctionnement : de +5 °C à + 40 °C
- Taux d'humidité : de 20 % à 90 %, sans condensation
- Alimentation électrique :
  - 1/2 têtes : 100-240 V AC, 50-60 Hz, 1,9 A - Sortie 24 V DC, 3 A
  - 3/4 têtes : 100-240 V AC, 50-60 Hz, 3 A - Sortie 24 V DC, 5 A

Accessoires

- Alarme lumineuse
- Bras supports de têtes extensibles pour installer plusieurs têtes et imprimer sur le dessus/dessous des cartons
- Cellule
- Pompe à air
- Régulateur d'air comprimé
- Encodeur

Logiciels PC

Compatible avec :

- CoLOS Create Professional
- CoLOS Enterprise

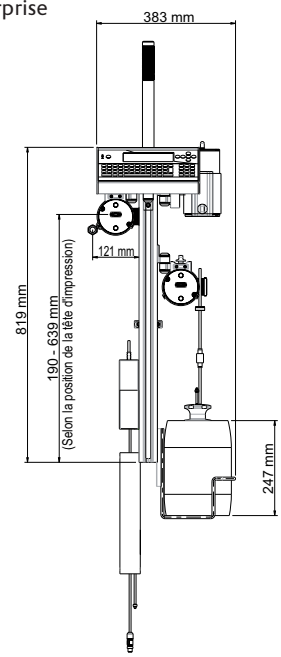

Pour en savoir plus, visitez www.markem-imaje.com

The design and manufacturing plants of this product are ISO 9001 / ISO 14001 CERTIFIED

En raison des améliorations constantes que nous apportons à nos produits, ces spécificités techniques sont susceptibles de changer à tout moment.

TRAZA France
133 Rue des Marais
Z.A. de Druisieux
26260 SAINT DONAT SUR L'HERBASSE
Tél. 04 75 70 62 89 - Fax 04 75 47 68 02
Société au capital de 100 000 €
Siret 420 191 207 00067 - APE 6202 A

Markem-Imaje SAS
9, rue Gaspard Monge
B.P. 110
26501 Bourg-lès-Valence Cedex – France

Opérations France
Tel.: 0825 803 904 (0,15€ ht la min)
Fax : +33 (0) 4 75 75 58 34

Siège social
Tel.: +33 (0) 4 75 75 55 00
Fax : +33 (0) 4 75 82 98 10

markem·imaje

A DOVER Company

Agence : www.lemeccanographiste.fr - photos : ginko-photo.com
Imprimé en France sur papier recyclé – A37133 - C1